Kokyo
株式会社光響
住所：京都市下京区烏丸通四条下ル水銀屋町637番地 第5長谷ビル2階
Email：info@symphotony.com TEL：070 - 6582 - 2430
Web：http://www.symphotony.com/ FAX：075 - 320 - 1604

福建福特科光电股份有限公司
Foctek Photonics,Inc.

镜头参数（Parameter of Lens）

型号（Model）：	C-M20(12MP)-43F14

分辨率（Resolution）		12 Megapixel		
像面尺寸（Image format）		4/3″		
焦距（Focal length）		20mm		
通光孔径（Aperture）		F1.4		
接口（Mount）		C		
视场角（Field Angle）D×H×V(°)	″ / °	4/3	1	
	D	58.6	43.6	
	H	47.7	35	
	V	36	26	
畸变(Optical Distortion)		-4.93%(MAX)		
最近物距(M.O.D.)		0.5m		
外形尺寸(Dimension)		Φ55×117.8mm		
重量(Weight)		g		
法兰后焦距(Flange BFL)		17.526mm		
光学后焦距(BFL)		21.5mm		
机械后焦距(MBF)		13.5mm		
日夜共焦（IR Correction）		No		
操作方法(Operation)	光圈（Iris）	手动光圈（Manual）		
	聚焦（Focus）	手动聚焦（Manual）		
	变焦（Zoom）	/		
工作温度（Operating temperature）		-20℃～+60℃		

尺寸（Size）

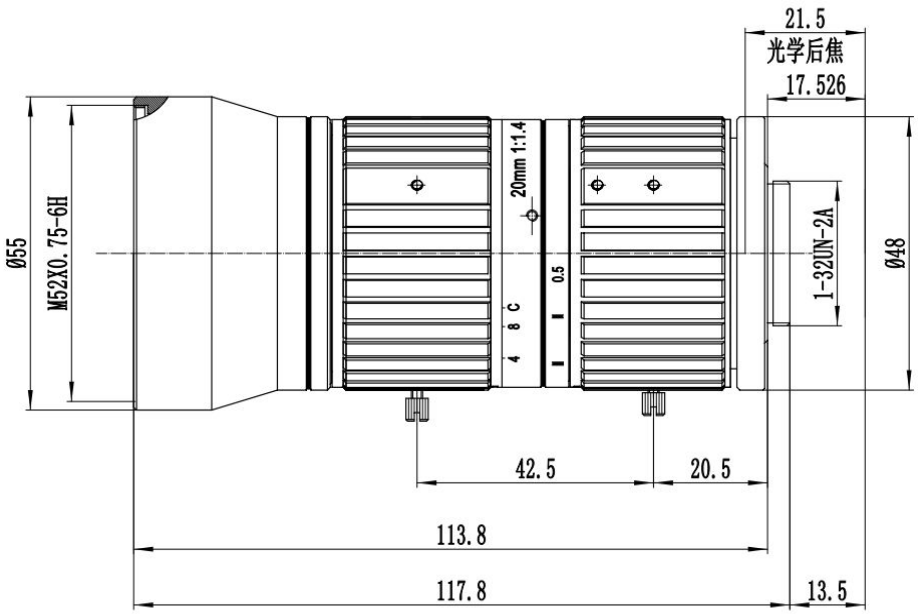

尺寸公差Size tolerance（mm）：	0-10±0.05	10-30±0.10	30-120±0.20
角度公差Angle tolerance	±2°		